MediSelect®+

Dispensador de gases medicinales

libre de elementos tóxicos, fiable y preciso

© GCE Group

Gas Control Equipment

Datos técnicos

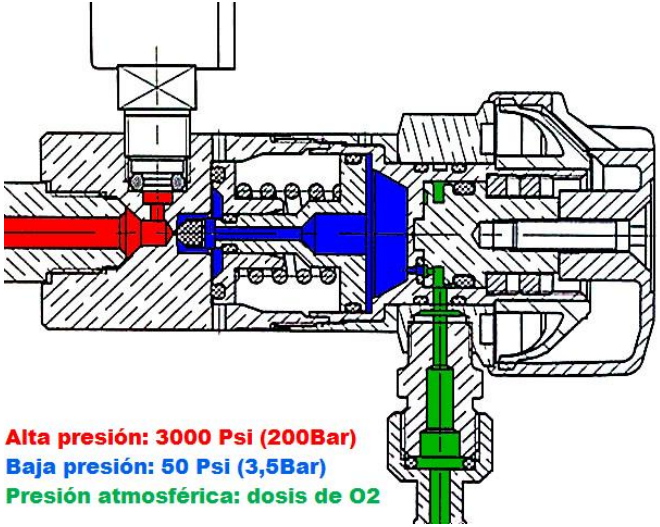

LIBRE DE MATERIALES TÓXICOS :: PHTHALATE FREE :: SU VIDA ES IMPORTANTE

- ✓ Regulador libre de materiales tóxicos, según lo definido por norma ISO15001
- ✓ Prioridad al paciente: sistema sin zona ciega, suministro continuo del oxígeno.
- ✓ Cuerpo de bronce de primera calidad CuZn40Pb2, para un regulador resistente y consistente.
- ✓ Pistón de regulación esférico, para una mayor seguridad con el oxígeno hasta 4000Psi.
- ✓ Sistema de selección de flujo auto centrado, diseñado para 50.000 ciclos y 10 años de servicio.
- ✓ Indicador de contenido de cilindro protegido, libre de teflón y otros elementos tóxicos.

© GCE Group

Materiales

LIBRE DE MATERIALES TÓXICOS :: PHTHALATE FREE :: SU VIDA ES IMPORTANTE

✓ Cuerpo de bronce de primera calidad CuZn40Pb2, niquelado para proteger el medio ambiente.

✓ O 'ring internos atóxicos de EPDM.

✓ Sellado de manómetro tipo metal/metal mediante junta de cobre.

✓ Conexión de entrada con filtro de bronce sinterizado.

✓ El muelle del regulador es de acero inoxidable.

✓ El disco de aforos calibrados de níquel.

✓ Asiento de regulación esférico de PA 66.

✓ Componentes externos plástico de PA 66 para una mayor resistencia en el tiempo.

© GCE Group

Versiones

- ✓ Versiones para O_2, aire medicinal, mezclas de O_2/He, O_2/N_2O …
- ✓ Normas de colores CGA e ISO (verde o blanco para O_2 Medicinal)
- ✓ Con conexión de entrada CGA540, CGA870 (yugo) y CGA280, DIN6, ABNT 218-1, ABNT 204-1, IRAM
- ✓ Versiones para neonatos, recién nacido y terapias domiciliarias, hospitalarias y de emergencias/rescate, con rangos de dosis O_2:
  - 0 - 1/64 - 1/32 - 1/16 - 1/8 - 1/4 - 1/2 - 3/4 - 1 - 1,5 - 2 - 3 lpm
  - 0 - 0,1 - 0,2 - 0,3 - 0,4 - 0,5 - 0,6 - 0,7 - 0,8 - 1 - 1,5 – 2 lpm
  - 0 - 1/4 - ½ - ¾ - 1 - 1,5 - 2 - 2,5 - 3 - 4 - 5 - 6 lpm
  - 0 - 1/2 - 1 - 2 - 3 - 4 - 5 - 6 - 7 - 9 - 12 - 15 lpm
  - 0 - 1/4 - 1/2 - 1 - 2 - 3 - 4 - 6 - 8 - 12 - 15 - 25 lpm
- ✓ Versiones con lectura de la dosis de O_2 en sistema decimal o fracciones para adecuarse a las prescripciones y facilita la lectura.

© GCE Group

Normas

LIBRE DE MATERIALES TÓXICOS :: PHTHALATE FREE :: SU VIDA ES IMPORTANTE

- ✓ Reguladores Medicinales libres de materiales tóxicos, como lo establecido por la recién norma ISO 15001. Es decir, sin fltalatos, ni halógenos, como el teflón y otros materiales definidos por la ISO como dañino para el sistema respiratorio y la salud pública.
- ✓ Fabricados en Europa, bajo un sistema de calidad ISO 9001: 2008 & ISO 13485:2003
- ✓ Cumple con la directiva medicinal 93/42/EEC para uso en cuidados domiciliarios, hospitales, clínicas, primeros auxilios, rescates y emergencias.
- ✓ Están diseñados y probados para gases medicinales según norma ISO 10524-1 (Reguladores para uso medicinal)
- ✓ Cumple el estándar EN 1789:2000 (Vehículos medicinales y sus equipamientos – Ambulancias)
- ✓ Regulador con marcado CE de dispositivo médico, clase II b
- ✓ Resistencia a la compresión adiabática probada en el laboratorio de BAM (Berlín) hasta 360 bar de O_2 (5200 Psi)

© GCE Group

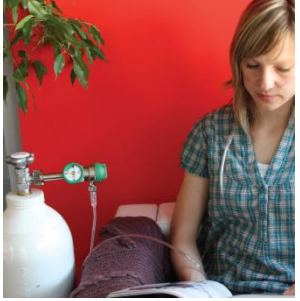

LIBRE DE MATERIALES TÓXICOS :: PHTHALATE FREE :: SU VIDA ES IMPORTANTE

Terapia facíl y uso amigable.

La salida giratoria a 360º permite:

- ✓ Acompañar al paciente en sus movimientos.
- ✓ Orientar la salida según la altura del cilindro, y/o posición del paciente.
- ✓ Si usa un vaso humedecedor, permite que este siempre recto, por la fuerza de la gravedad.
- ✓ Reducir la fatiga y rotura de la conexión de salida de flujo.

© GCE Group

Gas Control Equipment

Tecnología para una total seguridad del paciente.

- ✓ Pistón de regulación esférica para no oponer superficies planas a la llegada del oxígeno en alta presión y reducir el riesgo de compresión adiabática.
- ✓ Válvula de seguridad integrada e inalterable para asegurar la seguridad total del paciente, en el caso poco probable de fallo del sistema.
- ✓ Sistema de respaldado por 25 años de experiencia, garantizando la exactitud de la dosis de O_2 de 3000 a 105 Psi de presión de cilindro.

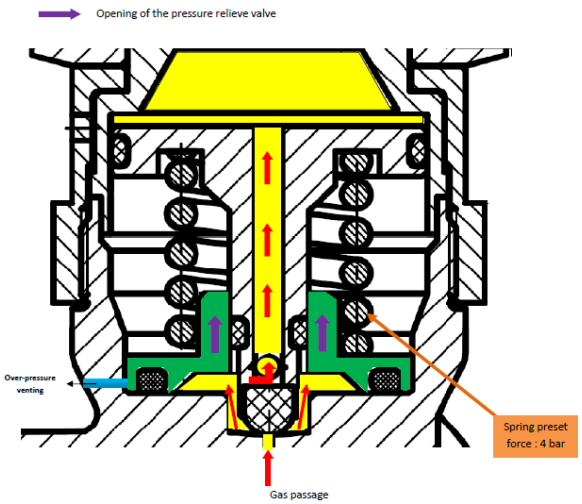

© GCE Group

Gas Control Equipment

Dosificación de oxígeno

- ✓ Gran estabilidad de la dosis de oxigeno dispensada, cual sea la presión de cilindro.
- ✓ Permite el uso de la totalidad del cilindro, respetando la dosis prescripta.
- ✓ Estabilidad en el tiempo: 10 años de vida útil para un dosificador de oxigeno confiable.

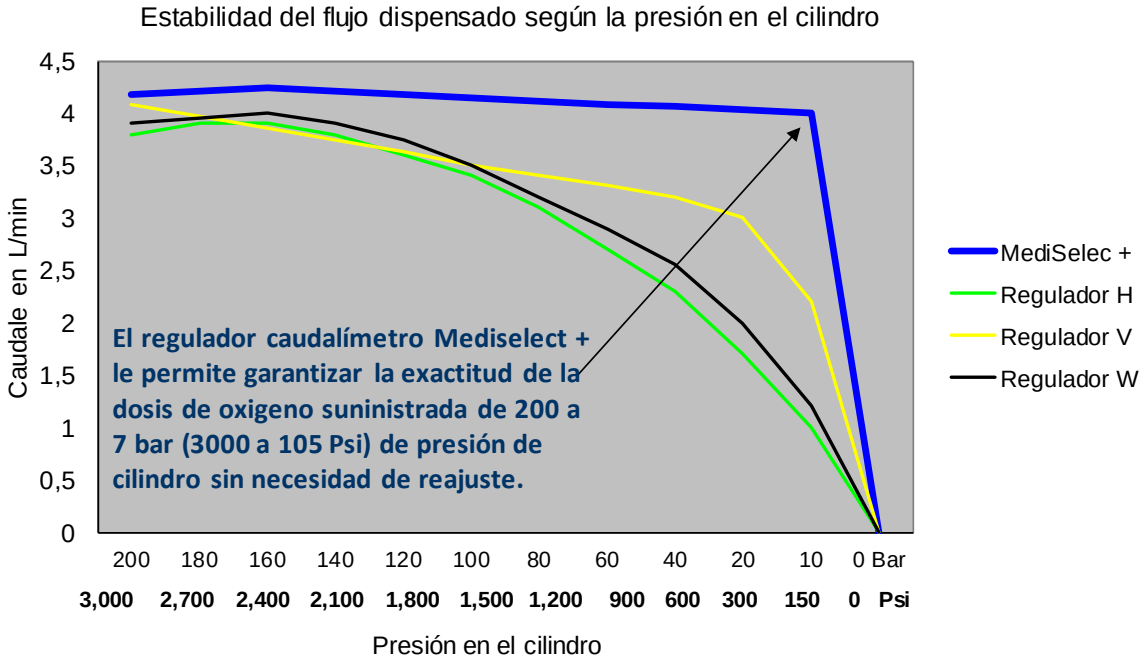

© GCE Group

Gas Control Equipment

Tecnología para una total seguridad del paciente.

LIBRE DE MATERIALES TÓXICOS :: PHTHALATE FREE :: SU VIDA ES IMPORTANTE

- ✓ Sistema de selección de flujo confiable y resistente (50.000 ciclos), sin zonas ciegas.
- ✓ Sistema de indexación auto centrado para un “click” franco, bien definido.
- ✓ Uso de bolas de acero inoxidable para marcar las posiciones y garantizar una selección cómoda y clara de las dosis de oxígeno en el tiempo.
- ✓ Uso de plástico técnico como el PA 66 en el volante de ajuste para una estabilidad en el tiempo y una resistencia estable cual sean las condiciones y temperatura ambiental.

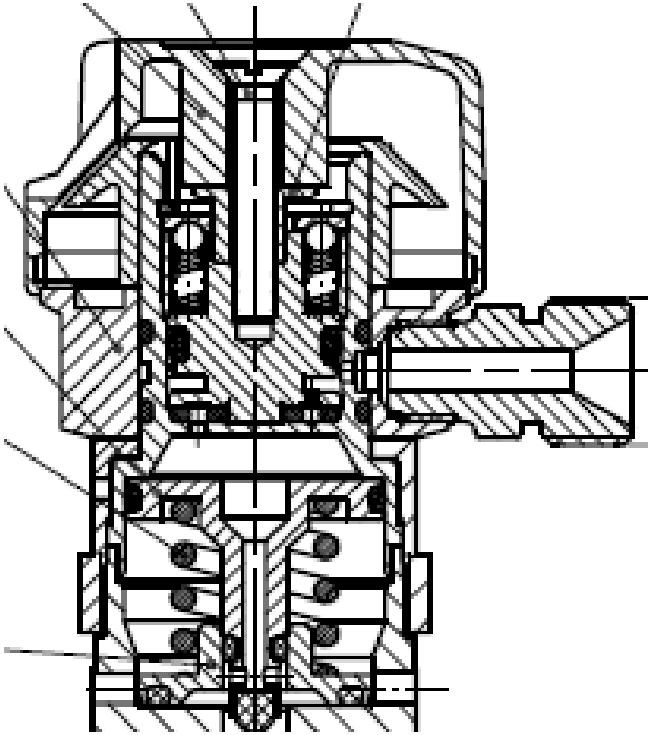

© GCE Group

Gas Control Equipment

Tecnología para una total seguridad del paciente.

- ✓ Filtro a la entrada del conector para proteger el sistema y una fácil comprobación del estado de limpieza del sistema.

- ✓ Laminador de caudal integrado en las versiones con conexiones de entrada largas para proteger al paciente en caso de apertura repentina de la válvula de cilindro de alta presión.

- ✓ Sistema de yugo o conexión de rosca de apriete mecánica para una cómoda conexión, cual sea el estado de la válvula de cilindro.

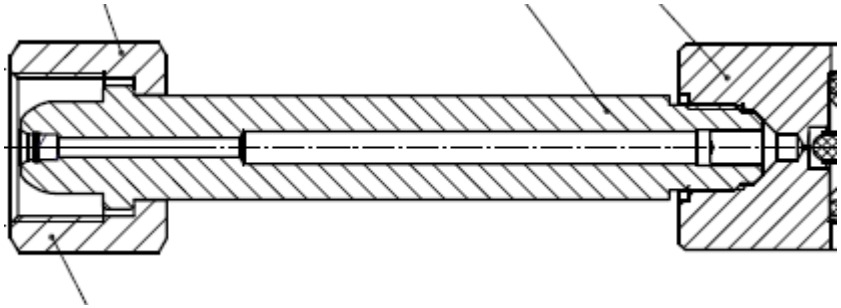

© GCE Group

Security in action

© GCE Group

Gas Control Equipment