Security in action

REGULADOR DE ALTA PRECISIÓN CON CAUDALÍMETRO

COMBIFLOW

EDITION 1/2015

El Combiflow es un regulador con caudalímetro pensado para suministrar gas en procesos de soldadura con máquinas de alta calidad TIG , MIG (máquinas con control digital, sinergyc, etc) en las cuales la precisión de la regulación del caudal de gas es importante incidiendo en la calidad final del la soldadura al evitar el riesgo de poros o falta de protección. El Combiflow puede tener hasta 3 salidas con caudalímetros independientes, pudiendo conectar 3 máquinas de soldar a una sola botella de gas, añadiendo uno o dos caudalímetros DEBISTAR al regulador COMBIFLOW.

Gracias a las 3 salidas, cuyo caudal puede ser ajustado de forma independiente, podemos usar una sola botella para suministrar gas a 3 máquinas de soldar al mismo tiempo, esto es posible porque las máquinas TIG no requieren un alto caudal de gas y el regulador COMBIFLOW puede trabajar con bajos caudales de gas.

La precisión en el caudal permite ahorrar gas. La norma de fabricación de los caudalímetros de columna o flotámetros habitualmente utilizados en los reguladores permite una tolerancia en el margen de error de hasta un 20 % del fondo de escala, esto quiere decir que un caudalímetro de 30 l/min tiene un error permitido de +/- 6 l/min, por lo tanto cuando ajustamos un caudalímetro de flotametro a 10 l/min, en realidad podemos tener entre 4 a 10 l/min.

El COMBIFLOW tiene una tolerancia máxima de un +/- 5% del valor de lectura o ajuste, es decir cuando ajustamos el caudalímetro a 10 l/min el error máximo es de 0,5 l, por lo tanto tendremos un caudal entre 9,5 y 10,5 l/min.

COMBIFLOW

El regulador combiflow es un regulador muy preciso para aplicaciones TIG, MIG, MAG. Permite con sus salidas ajustar hasta 3 flujos diferentes con un solo cilindro. Su flujómetro de paso es 3 veces más preciso que un flujómetro de columna además de ser duradero y robusto.
Un regulador perfecto si se busca precisión, estabilidad y ahorro de gas.

PLANOS

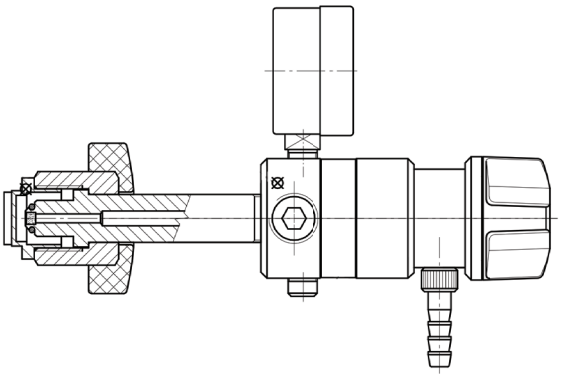

DATOS TÉCNICOS

Tipos de Gases:	Argón/ CO_2
Presión de entrada:	200 bar
Caudal:	0-3-6-9-12-15-18-22-25-30 l/min
Entrada:	Conexión a botella 200 bar: W21,8×1/14"

REGULADOR COMBIFLOW

Código	Gas	Presión	Presión	Conexión	Peso (kgs)
0762823	Ar/CO_2	200 bar	0 - 30 l/min	Tipo C->6 mm	0,95

La precisión de los caudales y la robustez del aparato permiten ahorrar hasta un 30% de gas. Con la DEBISTAR, posibilidad de tener hasta 3 salidas ajustables independientemente.

CAUDALÍMETRO DEBISTAR ARGON

Código	Gas	Presión	Presión de entrada	Conexión de salida	Peso (kgs)
0762827	Ar/CO_2	3,5 bar	0 - 30 l/min	G 3/8"->6 mm	0,15

CAUDALÍMETRO COLUMNA (0-30L) COMBIFLOW

Código	Gas	Presión	Presión de entrada	Conexión de salida	Peso (kgs)
A291031	Ar/CO_2	3,5 bar	0 - 30 l/min	6 mm	0,2

GCE Ibérica, S.L.U.
Avda. de la Democracia, 7 - Of. 311
ES- 28031 Madrid
SPAIN
TEL: + 34 91 571 1470

Gas Control Equipment

GCE world-wide: http://www.gcegroup.com

Art. Nr. 735100000964. Edition 1/2015. Alterations are subject to change without notice. 19052015mk © 2015