REGULADORES DE PRESIÓN

REGULADORES DE SIMPLE ETAPA - ECONOMIZADOR DE ARGON - REGULADORES DE DOBLE ETAPA - REGULADORES DE ALTA PRESIÓN - REGULADORES DE GRAN CAUDAL

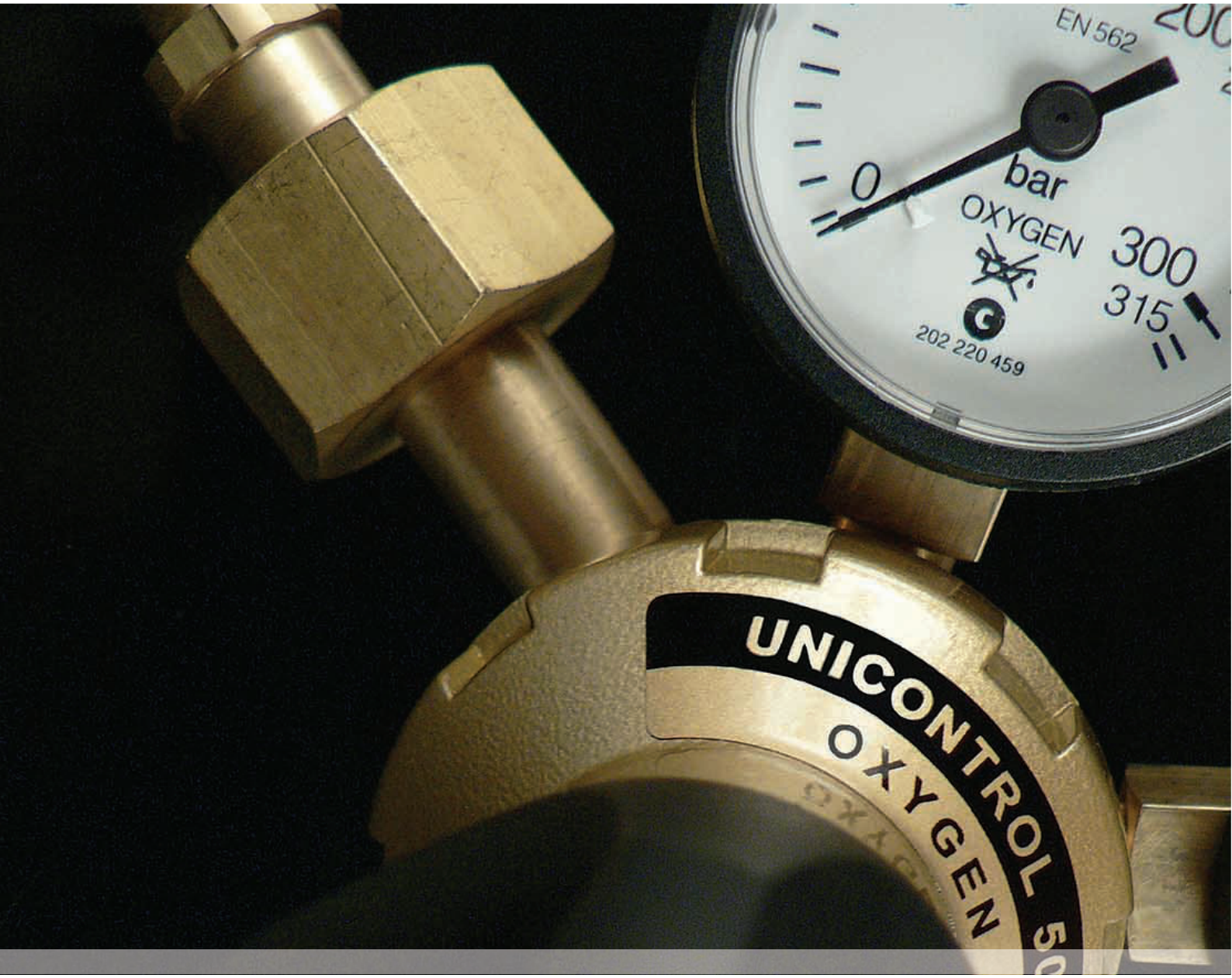

Gas Control Equipment

GCE EN EL MUNDO

GCE

Los orígenes de GCE se remontan a comienzos del S. XX, cuando se inventaron los primeros métodos de soldadura oxiacetilénica. El grupo GCE nació en 1987, cuando dos compañías líderes mundiales en el sector del gas industrial se unieron.

Originalmente GCE focalizó su negocio en el mercado de la soldadura autógena, a través de más de 100 años de experiencia en aplicaciones para gases de alta presión, la gama de productos ha crecido. Actualmente nuestra línea de productos abarca una gran variedad de aplicaciones, desde los más simples reguladores y lanzas para soldadura, hasta los más sofisticados sistemas de suministro de gas para aplicaciones industriales, medicinales y electrónicas.

El grupo GCE es hoy un líder en el mundo en el sector del control de presión y flujo de gases industriales, medicinales y especiales.

EL GRUPO GCE SE DESARROLLA ENTORNO A 4 ÁREAS DE NEGOCIO:

- Soldadura y Corte
- Gases Medicinales
- Gases de Alta Pureza - Gases Especiales
- Aplicaciones Industriales

Además de la Certificación ISO 9001, los productos GCE son fabricados, probados y aprobados por compañías certificadoras tales como BAM, BSI, Norske Veritas, US Dot, UL, CEN, DIN y SIS entre otras, muchas unidades GCE cuentan con la certificación medioambiental ISO 14000.

La sede central está ubicada en Malmö, Suecia. Las unidades de producción principales están localizadas en República Checa, Rusia y China. El mayor centro de fabricación, se encuentra en Chotebor, a unos 200 km al este de Praga. Nuestra plataforma logística se halla en Kladno, al norte de Praga desde donde transportamos más de 200.000.000 USD/año a nuestros clientes en los 5 continentes.

CORTE Y SOLDADURA

El sector de soldadura y corte es una de las principales actividades del grupo GCE y el origen de nuestra empresa. La empresa Charles David, luego conocida como GCE Charledave, inició en Francia la fabricación de sus primeros reguladores y sopletes en 1906. En Suecia, bajo el nombre de AGA Welding se empezaron en Malmo las primeras producciones de equipos de autógena en 1905.
Fabricamos para las marcas más prestigiosas del mundo además de tener en selectos mercados, redes de distribuidores, aliados estratégicos y centros de servicio. Desde hace más de 100 años, los productos GCE se han desarrollado en colaboración con fabricantes de gas y usuarios industriales.
La estrategia de GCE consiste en mantener un liderazgo europeo y a su vez desarrollar su presencia a nivel mundial, por ello, GCE comercializa una amplia gama de productos, dispone de un sistema logístico de gran calidad y conoce perfectamente su mercado local. GCE es líder mundial en la producción de reguladores industriales. Sus líneas de productos diseñados para múltiples aplicaciones son conformes a las normas ISO.

La gama de sopletes esta diseñada para diversas aplicaciones y es elaborada según la demanda del mercado local, incluye productos para operaciones de calentamiento, oxicorte, soldadura, limpieza por llama, trabajo del cuarzo, enderezado, trabajo del granito, metalización, tratamientos térmicos.
GCE es pionero en equipos de seguridad y dispositivos anti-retroceso de llama, con una amplia gama, cubriendo todas las aplicaciones industriales y fabricando bajo los más estrictos estándares de calidad.

Tras la adquisición de la empresa Lorch líder alemán en el rubro, el Grupo GCE ha integrado una gama de Aero-propano “Propaline” disponible para múltiples usos.

Nuestras gamas de accesorios, protección, antorchas MIG/TIG, los consumibles y flexibles son distribuidos a través de más de 5000 socios comerciales en el mundo.

ÍNDICE

REGULADORES DE PRESIÓN 5
REGULADOR DE SIMPLE ETAPA BASECONTROL, UNICONTROL Y BLINDADO 6
ECONOMIZADOR DE ARGON/CO2 ECOSAVER y GS40 12
REGULADOR DE DOBLE ETAPA S2+ 14
REGULADOR DE ALTA PRESIÓN JC600 16
REGULADOR DE GRAN CAUDAL CR60 18

GCE BRINDA SERVICIO EN AMERICA LATINA

Nuestro servicio de atención al cliente proporciona apoyo técnico y comercial a todos lo sectores de actividad de GCE:

- Soldadura y corte
- Medicinal
- Gases Especiales
- Aplicaciones industriales

CONTÁCTENOS

TEL: +507 317 61 68
america.latina@gcegroup.com
www.gcegroup.com

PARA CONSULTAS SOBRE:			
Pedidos y entregas	Vanessa VILLARREAL	Gerente de servicio al cliente	email: vanessa.villarreal@gcegroup.com
Promociones y catálogos	Sandra MORA	Gerente de Mercadeo	email: sandra.mora@gcegroup.com
Contabilidad y cuentas por cobrar	Juanita DIAZ	Gerente de Contabilidad y Finanzas	Email: juanita.diaz@gcegroup.com
Gerente de soldadura y Corte México	Osiris JIMENEZ	Delegación para México	Email: osiris.jimenez@gcegroup.com Móvil: +52 55 6580 0730
Asuntos comerciales y de Gerencia	Etienne MASSON	Gerente regional América Latina	email: etienne.masson@gcegroup.com Móvil:+ 507 64 98 01 81

REGULADORES DE PRESIÓN

Por definición, un regulador es simplemente un tipo de válvula diseñada para regular y estabilizar sistemas de presión aguas abajo. A medida que el contenido del cilindro de gas se consume por etapas durante el trabajo, la presión aguas arriba del regulador varía. La tarea del regulador es trabajar con estos cambios y mantener los parámetros de la presión de salida tan estables como sea posible.

PRINCIPIOS DEL REGULADOR

Un regulador mantiene la presión de salida adaptando el nivel de apertura de la válvula encapsulada y la corriente de gas. Cambiando el área de apertura de la presión de entrada, la presión de salida puede variar. La presión que se obtiene a través de la válvula encapsulada cambia proporcionalmente para mantener la presión de salida a un valor constante, relativamente independiente del contenido restante en el cilindro y, en cierta medida, independiente también de la cantidad de gas consumido.

La apertura o cierre de la válvula encapsulada se mueve y acciona por el balance de fuerzas en el diafragma del regulador.

En condiciones ideales o teóricas, todas las fuerzas causadas por las condiciones de presión interna y las fuerzas generadas por la compresión del resorte entran en equilibrio exacto y la válvula encapsulada permite que pase sólo la cantidad solicitada de gas, proporcionando una corriente de gas fija y constante.

En la realidad, todas las condiciones de presión y caudal fluctúan y el eje de la válvula encapsulada está en movimiento constante para reflejar los cambios en las condiciones y regular la apertura adecuadamente. Por esta razón, el diseño adecuado del diafragma, la correcta elección en la geometría de la válvula y el uso de materiales de alta calidad, son clave para el funcionamiento fiable del regulador.

GCE utiliza sus más de 70 años de experiencia en el negocio de los reguladores para optimizar el diseño del producto y elegir las condiciones técnicas óptimas.

ELECCIÓN DEL PRODUCTO

Hay varios modelos de reguladores disponibles para permitir un nivel razonable de precisión en el mantenimiento de la presión, proporcionando la velocidad de caudal demandada, y cumpliendo con los requisitos específicos de caudal y presión. Para asegurar una correcta regulación y, por lo tanto, un suministro adecuado de gas, el usuario deberá tener en cuenta los parámetros de funcionamiento antes de la compra del producto. Su criterio elemental deberá ser el siguiente:

TIPO DE GAS

El tipo de gas no afecta solamente al tipo de conexión, sino también al diseño interior del regulador y a la compatibilidad con el material del producto. Nunca use otros gases más que los especificados por el fabricante del producto, aunque la conexión entrante lo permita. Un mal uso podría dañar el producto o ser un riesgo potencial para su salud.

PRESIÓN DEL GAS

Se ha de tener en cuenta el rango de presión disponible y, principalmente, la presión que se ha de obtener en la salida. Los trabajos estándar de corte, soldadura y calentamiento, pueden ser ejecutados por los reguladores de la serie FIXI/UNI/S2+, pero para aplicaciones especiales, incluyendo la alta presión, está disponible el Jet CONTROL 600. Por razones de seguridad, todos los reguladores GCE tienen la presión máxima de salida restringida al valor nominal indicado en el catálogo, así que preste atención para una correcta elección del producto.

CAUDAL DEL GAS

No solamente la presión es importante, también la cantidad de gas esperada. El regulador BASECONTROL, más pequeño, proporciona gas suficiente para corte y soldadura básica, pero para aplicaciones mayores deberán usarse productos de gama más alta. Para aplicaciones industriales, donde es necesario un suministro de gas extremo, se recomiendan los productos de la línea especial CR60. De igual modo, ha de tenerse en cuenta la capacidad de suministro de la fuente de gas.

ESTABILIDAD DE LA PRESIÓN

La estabilidad de la presión se ve afectada sobre todo por el tamaño y el diseño del regulador. Un mayor diámetro del diafragma mejorará considerablemente la estabilidad; por ello UNICONTROL ofrece mejores parámetros que el regulador BASECONTROL, más pequeño. Pero en muchos casos, solo el regulador S2+ de doble etapa puede proporcionar un suministro final de la presión estable. En caso de duda, consulte con expertos de GCE.

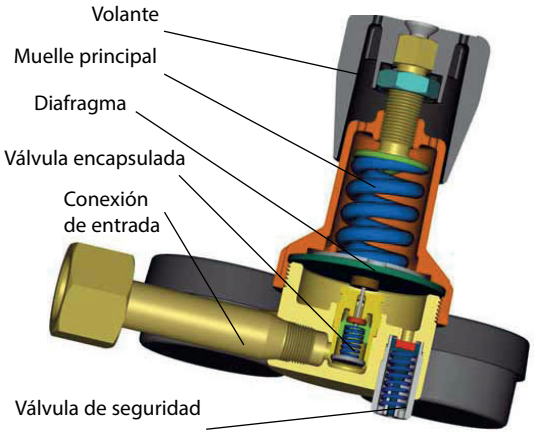

SEGURIDAD

A pesar de que los diseñadores e ingenieros de GCE prestaron la máxima atención a la seguridad pasiva de los reguladores, hay una gran responsabilidad por parte de los usuarios. Los reguladores son dispositivos que trabajan con alta presión y (especialmente en aplicaciones para corte y soldadura) con gases que pueden ser potencialmente peligrosos. Cualquier contaminación producida por un hidrocarburo (aceite, grasa, sustancias orgánicas) puede conducir a explosiones, así que la limpieza es una condición indispensable. También el deterioro de los componentes mecánicos de conexión, puede conducir a fugas o a la liberación de partículas rotas y, como consecuencia, deteriorar el sistema. De igual modo, cualquier fuga de gas puede provocar una explosión, especialmente si la fuga provoca que el gas se acumule. Es por ello que se debe prestar especial atención a que la válvula de seguridad esté en perfectas condiciones. Los reguladores GCE son dispositivos robustos y duraderos, pero un uso y un mantenimiento adecuados son necesarios para su total seguridad y fiabilidad. Lea y siga todas las recomendaciones hechas en las instrucciones de uso suministradas con el producto.

REGULADORES

La norma ISO 2503 es una normativa a la cual deben responder todos los reguladores de presión y que define de manera irrevocable las características que debe poseer un regulador de presión seguro.

Volante de ajuste de presión ergonómico e imperdible. Con tope de regulación para prevenir errores de manipulación, proteger los manómetros y asegurar presiones de trabajo sin peligros.

Tratamiento de superficie de doble capa que los protege ante ambientes salinos y corrosivos permite su uso en ambientes explosivos y alarga su duración de vida y su prestancia.

Membrana reforzada y materiales adecuados a la naturaleza del gas. En GCE usamos materiales diferentes de membranas y asiento de regulación y con nuestra experiencia de más de 100 años fabricando reguladores, hemos escogido los materiales idóneos para un producto seguro y duradero en condiciones normales o extremas con cada gas.

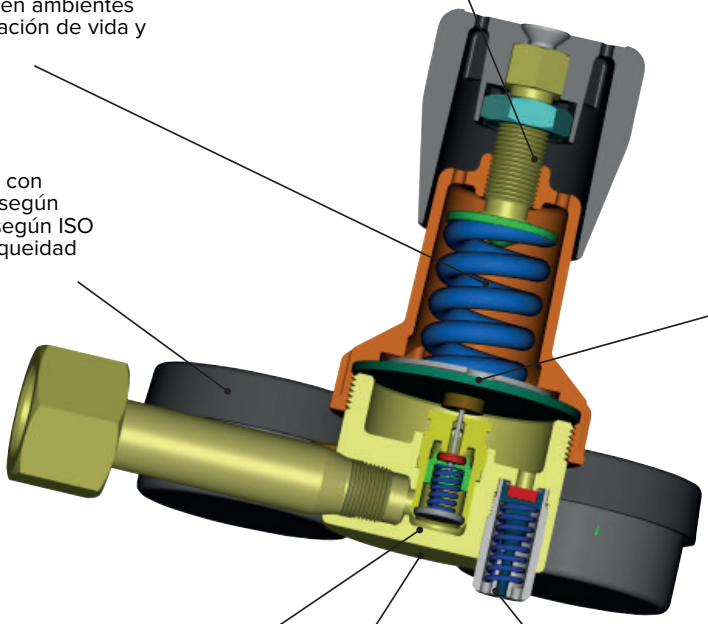

Manómetros de seguridad con cajetín estándar o forjado según modelo y escape trasero según ISO 562 y conexión con estanqueidad metal/metal

Conexión de entrada con estanqueidad metal/metal y paso inversos para proteger a los usuarios en caso de montaje no adecuado al cilindro y eliminar riesgos de fugas

La válvula de alivio esta construida con materiales no corrosivos y viene timbrada y sellada de fábrica, ubicada en la parte trasera para no exponer al usuario , porque su seguridad es un compromiso

Cuerpo de alta presión mecanizado en bronce de primera calidad (de menos contenido de plomo, para un regulador más duradero)

4 PUNTOS PARA RECONOCER UN REGULADOR QUE CUMPLE LA NORMA ISO

1) VOLANTE DE REGULACIÓN DE PRESIÓN
La norma ISO 2503 define que el volante de regulación debe tener un tope en la máxima presión regulable. El volante no debe poder soltarse, ni incluso cuando esté completamente abierto por lo que siempre debe estar fijado al regulador.

2) VÁLVULA DE SEGURIDAD
La válvula de seguridad debe ser rearmable, no ajustable y su salida no deberá estar orientada hacia el usuario.

3) MARCADOS OBLIGATORIOS
Se tienen que marcar claramente sobre los reguladores los datos del fabricante, la clase y el gas de uso, la presión nominal de entrada. Asimismo deberá llevar marcado ISO 2503.

4) MANÓMETROS
Los manómetros deben estar fabricados bajo la conformidad de la norma ISO 5171 (EN562), tener un sistema de escape trasero y ser de diámetro 50mm o 63mm (2” o 2 ½”).

VÁLVULA ENCAPSULADA

En los reguladores GCE, la válvula de regulación está en un cápsula protegida por un filtro. Garantiza un funcionamiento fiable y una regulación extremadamente estable, gracias a sus canales de escape horizontales; El flujo de gas no impacta en la membrana, sometiéndola a menos esfuerzo y fatiga otorgando una presión de uso estable. Su estanqueidad metal/metal asegura un producto sin fuga en trabajos pesados cuando la descompresión genera frío y dilataciones.

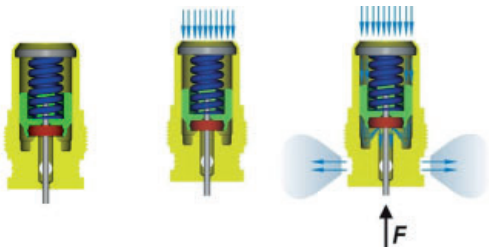

REGULADOR BASECONTROL

Los reguladores Basecontrol son la solución óptima para los usuarios que buscan un regulador seguro y de costo ligero para trabajos en un rango medio con equipos de corte y soldadura o de suministro de Argón Co2 a de máquinas de soldadura por arco MIG / MAG.

Como todos los reguladores GCE, el Basecontrol está fabricado conforme a la norma Internacional ISO 2503. Siendo su seguridad nuestro compromiso, el regulador Basecontrol aprovecha nuestros más de 100 años de experiencia diseñando y fabricando productos para aplicaciones seguras.

VENTAJAS

El regulador Basecontrol tiene un cuerpo de bronce forjado y sistema de regulación simple de actuación directa, no encapsulado. Idóneo para los trabajos comunes, donde no es necesario una regulación perfectamente estable, pero si un producto de costo ligero.

Viene provisto de dos manómetros de 50 mm (2”) con triple escala, Bar, Psi y kPa para facilitar ajuste y lectura, cual sea la aplicación.
El regulador en sí y todos los dispositivos aguas abajo están protegidos por una válvula de alivio o seguridad no ajustable fabricada en materiales inalterables.
El regulador Basecontrol es probado unitariamente y certificado por WHA (EEUU) para trabajar de modo seguro con oxígeno hasta 230 bar (3315 Psi) de presión de entrada.

APLICACIONES

- Obras públicas y construcción civil
- Trabajos puntuales
- Soldadura MIG, MAG

CARACTERÍSTICAS	
Cuerpo de alta presión:	Bronce forjado y estabilizado químicamente.
Cuerpo de baja presión:	Aleación Zn/Al químicamente estabilizado y tratamiento anticorrosivo.
Membrana:	Diámetro 54,5 mm, de EPDM reforzado, NBR para los GLP.
Válvula de regulación:	Bronce con asiento con PA o cloropreno según gas.
Manómetros:	Diámetro 50 mm (2*), escalas en Bar, Psi y kPa. Clase 2.5, según ISO 5171.
Conector de entrada y tuerca:	Bronce acorde estándar nacional.
Válvula de seguridad:	No ajustable e insensible a la oxidación.
Elementos de control:	Volante ergonómico imperdible de PA 66, con tope de regulación.
Norma:	Conforme con norma ISO 2503.

DIMENSIONES

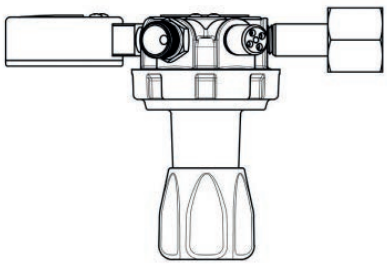

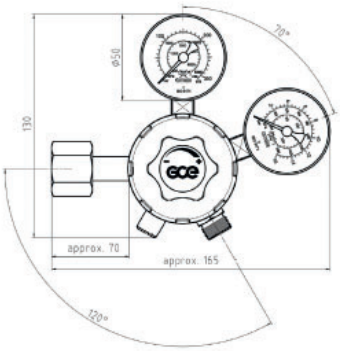

CARACTERÍSTICAS DEL PRODUCTO

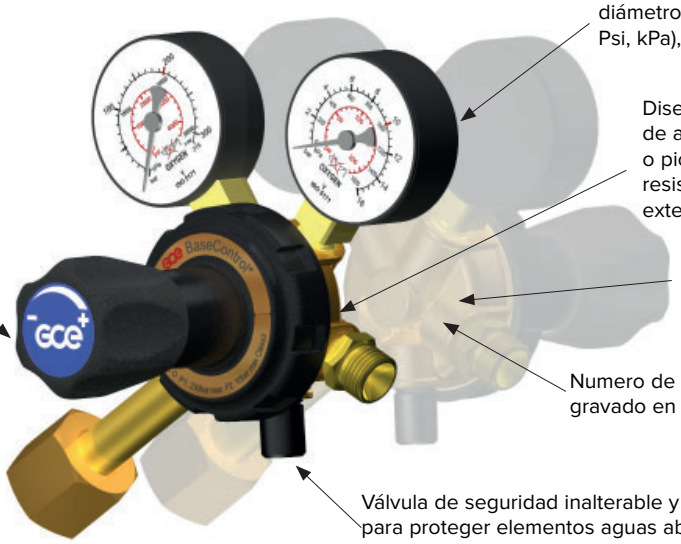

PARÁMETROS DEL REGULADOR

OXÍGENO

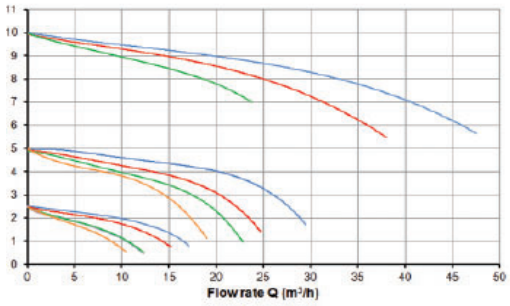

ACETILENO

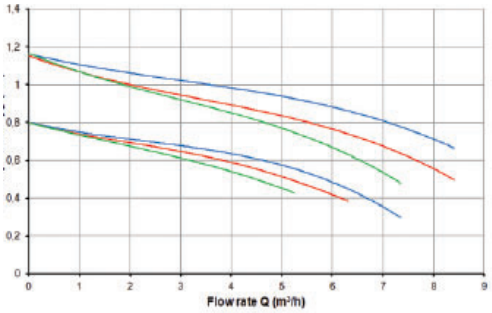

La gráfica de capacidad muestra la presión de salida en función del consumo/flujo a diferentes de entrada/cilindro de según ISO 2503.

VARIANTES DEL PRODUCTO

0870091

0870093

0870391

0870570

	Código	Gas	Calen-tador	Presión		Conexión		País
				Entrada bar (psi)	Salida bar (psi)	Entrada	Salida	
Con 2 manómetros	**0870090**	O_2		200 (3000)	10 (145)	CGA540	9/16“UNF	PE, EC, CO, MX,
	0870118	O_2		200 (3000)	10 (145)	DIN6	9/16“UNF	CL, BR, UY, AR, MX
	0870091	Acetileno		25 (365)	1,5 (22)	CGA510	9/16“UNF.Izq	PE, BR, CO, MX, EC
	0870119	Acetileno		25 (365)	1,5 (22)	DIN12	9/16“UNF.Izq	AR, CL, UY, PY
	0870120	Acetileno		25 (365)	1,5 (22)	CGA300	9/16“UNF.Izq	VE, CARIBE
	0870092	Propano		25 (365)	3,5 (50)	CGA510	9/16“UNF.Izq	AMERICA LATINA
Con manómetro cuenta litros	**0870093**	Ar **		200 (3000)	24 lpm	CGA580	9/16“UNF	AMERICA LATINA
	0870144	Ar **		200 (3000)	24 lpm	IRAM3 (G 5/8)	9/16“UNF	AR
	0870094	CO_2		200 (3000)	24 lpm	CGA320	9/16“UNF	AMERICA LATINA
Con flujómetro de columna	**0870391**	Ar **		200 (3000)	30 lpm	CGA580	9/16“UNF (2,5 bar)	AMERICA LATINA
Con calentador y flujómetro de columna	**0870570**	CO_2	110 V	200 (3000)	30 lpm	CGA320	9/16“UNF	AMERICA LATINA
	0870571	CO_2	220 V	200 (3000)	30 lpm	CGA320	9/16“UNF	AMERICA LATINA

Los reguladores GCE vienen con tuerca y espiga de salida para manguera de 1/4“ (6.3mm), para otros diámetros o adaptadores a (CGA032), ver página 31
** Argón, Argón/CO2 y mezclas de gases inertes.

REGULADOR UNICONTROL

Los reguladores Unicontrol están fabricados con los mejores materiales y la mejores soluciones tecnicas para brindarles y regulador que le dará años y decadas de buen servico. El principal objetivo durante el diseño del producto y fabricación fueron: el alcanzar un rendimiento excelente, un producto robusto, duradero y garantizar una total seguridad de los usuarios, respetando la norma ISO 2503.

VENTAJAS

El regulador Unicontrol utiliza desde varias generaciones válvulas de regulación encapsulada protegida por un filtro de alta prestación, para una presión de salida y caudal constante y poder usar los cilindros hasta su final, sin necesidad de reajuste.

Todos los modelos están provistos de válvulas de alivio, inalterable y no ajustable, localizada en la parte trasera del cuerpo del regulador para proteger a los usuarios sin tener ningún compromiso.

El regulador es unitariamente probado y certificado por el BAM (Instituto Alemán de prueba) para golpes de presión adiabática con Oxígeno hasta 300 bar (4000psi) de presión de entrada.

Fabricamos por más de 50 años, más de 500.000 reguladores por año del modelo Unicontrol/Jet Control con usuarios satisfechos en los 5 continentes.

APLICACIONES

Es la solución optima para los clientes que trabajan en un rango medio con equipos de corte (en continuo hasta 300 mm, 12”), calentamiento hasta 7000 l/h y soldadura por llama o eléctrica para brindar una perfecta repetitividad de los procesos.

Es un regulador robusto y duradero se usa en astilleros, minería, talleres de metal mecánica, servicios de mantenimiento, trabajo de canalizaciones y ductos, obras públicas, industrias pesadas o de demolición que buscan un regulador profesional con una excelente capacidad de regulación.

CARACTERÍSTICAS	
Cuerpo de alta:	Bronce mecanizado, químicamente estabilizado.
Cuerpo de baja:	Aleación de Zn/Al, químicamente estabilizado y con tratamiento anticorrosivo.
Diafragma:	Diam. 50 mm de EPDM reforzado, NBR para los gases derivados del petróleo.
Válvula:	Unidad encapsulada con cuerpo de bronce, asiento con PA o cloropreno de alto grado.
Manómetros:	Manómetro de 63 mm, clase 2.5%, escala en bar.
Conector de entrada y tuerca:	Bronce, geométricamente acorde estándar nacional.
Válvula de seguridad:	No ajustable, carcasa de plástico y sistema insensible a oxidación.
Elementos de control:	Volante ergonómico imperdible.

DIMENSIONES

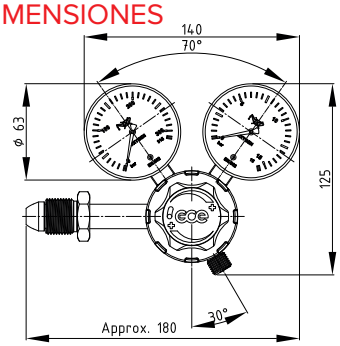

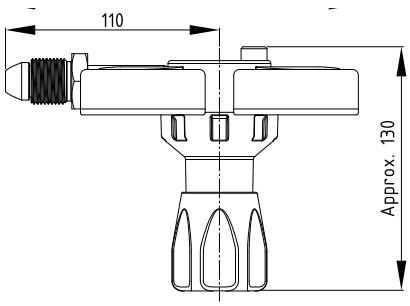

CARACTERÍSTICAS DEL PRODUCTO

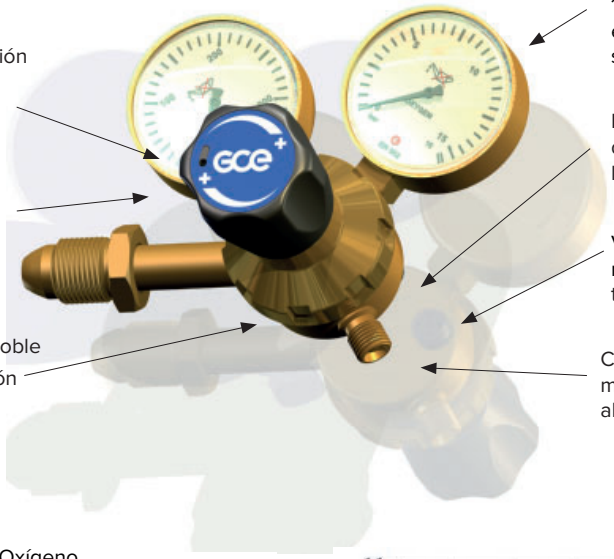

Volante de ajuste de presión ergonómico e imperdible

Tope en la presión máxima de salida para seguridad de la operación

Tratamiento de superficie de doble capa del cuerpo de baja presión

Manómetros de 63 mm (2 1/2") de diámetro, con triple escala (Bar, Psi, kPa), con sello metal/metal

Información normativa, técnica y de control de caliadad grabada en la parte trasera del cuerpo

Válvula de seguridad inalterable y no ajustable, ubicada en la parte trasera,

Cuerpo de alta presión mecanizado en bronce de alta calidad ($CuZn_40Pb_2$).

CURVAS DE CAUDAL

Oxígeno

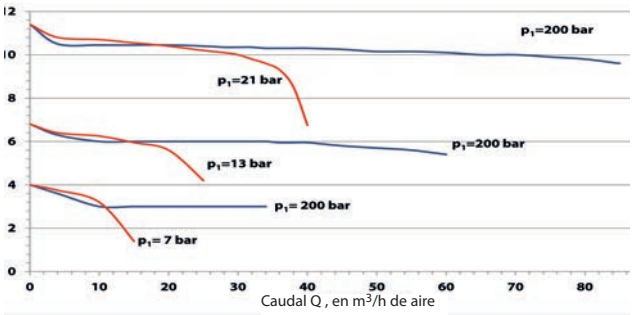

Acetileno

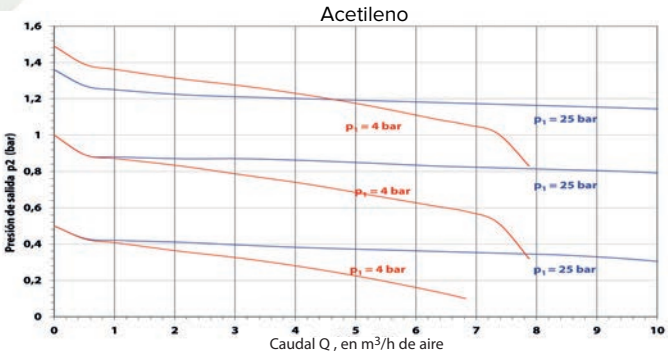

Las gráficas muestran la presión de salida en función del flujo a diferentes presiones de entrada.

	Código	Gas	Presión		Conexión		País
			Entrada bar (psi)	Salida bar (psi)	Entrada	Salida	
UNICONTROL 500	**0783756**	Propane	25 (365)	4 (58)	CGA510	9/16"UNF	América Latina
	0783755	O_2	200 (3000)	10 (145)	DIN 6 (W21,8)	9/16"UNF	CL,BR,UY,AR,MX, CARIBE
	0783766	O_2	200 (3000)	10 (145)	CGA540	9/16"UNF	CL,BR,UY,AR,MX, CARIBE
	0783767	Ar e inertes**	200 (3000)	10 (145)	IRAM 3	9/16"UNF	AR
	0783768	Nitrógeno	200 (3000)	10 (145)	DIN 10	9/16"UNF	UY, CL
	0783769	Ar e inertes**	200 (3000)	10 (145)	CGA580	9/16"UNF	BR,CL,PE,CO,VE,PA,MX
	F21100004	Nitrógeno	200 (3000)	50 (725)	CGA555	9/16"UNF	CL
	0870178	Nitrógeno	200 (3000)	50 (725)	CGA580	5 + 7/16"	BR,PY,PE,EC,CO,VE,MX
	0783770	Hidrogeno/GN	200 (3000)	10 (145)	DIN 1 (W21,8Izq.)	9/16"UNF	BR,UY
	0783771	Hidrogeno/GN	200 (3000)	10 (145)	CGA350	9/16"UNF	PE,CL,BR,CO, CARIBE
	0783772	CO_2	200 (3000)	10 (145)	DIN 6 (W21,8)	9/16"UNF	UY,AR
	0783763	CO_2	200 (3000)	10 (145)	CGA320	9/16"UNF	BR,CL,PE,CO,VE,PA,MX
	0783773	Acetileno	25 (365)	1,5 (22)	CGA510	9/16"UNF	PE,BR,CO,MX, CARIBE
	0783774	Acetileno	25 (365)	1,5 (22)	CGA300	9/16"UNF	VE,CO,AR,BR
	0783762	Acetileno	25 (365)	1,5 (22)	R 3/4"	9/16"UNF	CL,UY,AR,MX, CARIBE
UNICONTROL 300	**0783775**	CO_2	200 (3000)	30 lpm	DIN 6 (W21,8)	9/16"UNF	UY,AR
	0783758	CO_2	200 (3000)	30 lpm	CGA320	9/16"UNF	BR,CL,PE,CO,VE,PA,MX
	0783776	Ar e inertes**	200 (3000)	30 lpm	IRAM 3	9/16"UNF	AR
	0783777	Ar e inertes**	200 (3000)	30 lpm	DIN 10	9/16"UNF	UY
	0783757	Ar e inertes**	200 (3000)	30 lpm	CGA850	9/16"UNF	BR,CL,PE,CO,VE,PA,MX
UNICONTROL 100	**0783778**	CO_2	200 (3000)	30 lpm	DIN 6 (W21,8)	G3/8"	UY,AR
	0783779	CO_2	200 (3000)	30 lpm	CGA320	G3/8"	BR,CL,PE,CO,VE,PA,MX
	0783780	Ar e inertes**	200 (3000)	30 lpm	DIN 10 (W24,32)	G3/8"	UY
	0783781	Ar e inertes**	200 (3000)	30 lpm	CGA580	G3/8"	BR,CL,PE,CO,VE,PA,MX
	0783782	Ar e inertes**	200 (3000)	30 lpm	IRAM 3	G3/8"	AR

Los reguladores GCE vienen con tuerca y espiga de salida para manguera de 1/4" (6,3 mm), para otros diámetros o adaptadores a (CGA032), ver página 31.

** Argón, Argón/CO_2 y mezclas de gases inertes

REGULADOR BLINDADO

Los Blindados son reguladores "heavy duty" para trabajos pesados con el mejor grado de protección de los manómetros en el mercado, gracias a su armazón de acero cadmio y otro de goma autoextinguiblie.

Aprovechan nuestro mejor sistema de regulación constante con válvula encapsulada, para parámetro de presión estables cual sea la presión de cilindro.

Por diseño, el volante de regulación yparte de baja presión apunta al suelo, en caso de accidente, el usuario no está expuesto a proyecciones, aumentado su seguridad.

VENTAJAS

Fabricado según ISO2503 con insuperable protección del manómetro, para aplicaciones con parámetros de presión controlados y sin fugas.

La válvula de seguridad y de regulación no esta orientada hacia el usuario, por lo que protege el operario de proyecciones en caso de accidente.

Su mayor protección reduce mantenimientos y reparaciones costosas en tiempo de parada y gestiones. Permite evitar el riesgo de fugas de gases explosivos, asfixiantes o comburentes, peligrosos y onerosos.

APLICACIONES

Para los usuarios que transportan cilindros y equipos a obras o trabajan en condiciones difíciles.

Capacidad de flujo para cortar hasta 500 mm (20”) o calentar con boquillas de 7000 l/h de propano.

CARACTERÍSTICAS	
Cuerpo:	Bronce forjado, químicamente estabilizado.
Tapa:	Aleación de Zn/Al, químicamente estabilizado y con tratamiento anticorrosivo.
Diafragma:	Diam. 50 mm de EPDM reforzado, NBR para los derivados del petróleo.
Válvula:	Unidad encapsulada, cuerpo de bronce, asiento con PA o cloropreno de alto grado.
Manómetros:	Manómetro de 63 mm, clase 2.5%, escala en bar.
Conector de entrada y tuerca:	Bronce, geométricamente acorde estándar nacional.
Válvula de seguridad:	No ajustable, carcasa de plástico y sistema insensible a oxidación.
Elementos de control:	Volante ergonómico imperdible.

DIMENSIONES

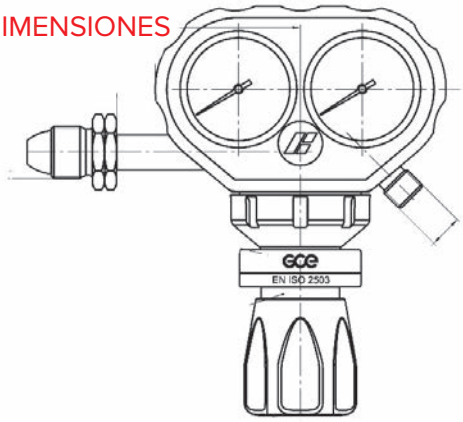

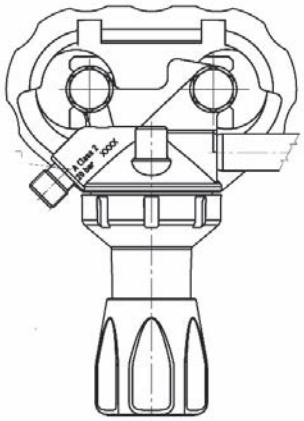

Conexión de entrada para un montaje fácil a todo tipo de cilindro con o sin protector

Manómetros de doble escala (Bar y Psi) protegidos por un armazón de acero cincado y un protector de goma auto extinguible

Regulador aprobado para trabajar en ambientes explosivos, sin elementos que puedan generar chispas o electricidad estática.

Tratamiento de superficie de doble capa que protege ante ambientes salinos y corrosivos y alarga su vida útil y su prestancia.

Volante de ajuste de presión ergonómico imperdible con tope de regulación para proteger equipos, usuario e instalaciones del uso erróneo y presiones peligrosas.

Por diseño, el cuerpo de baja presión apunta al suelo, en caso de contaminación con grasa o accidente el usuario no está expuesto a proyecciones, aumentado la seguridad.

PARÁMETROS DEL REGULADOR

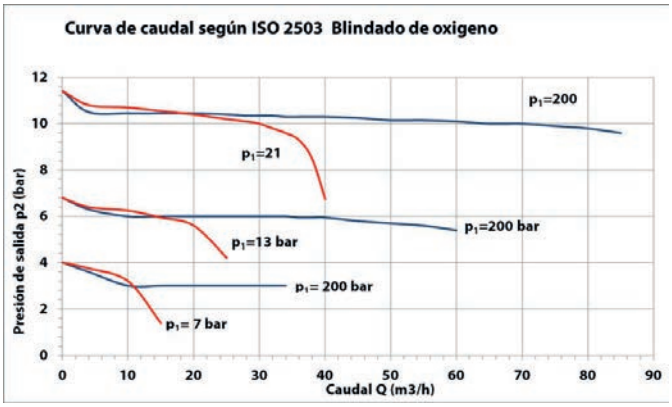

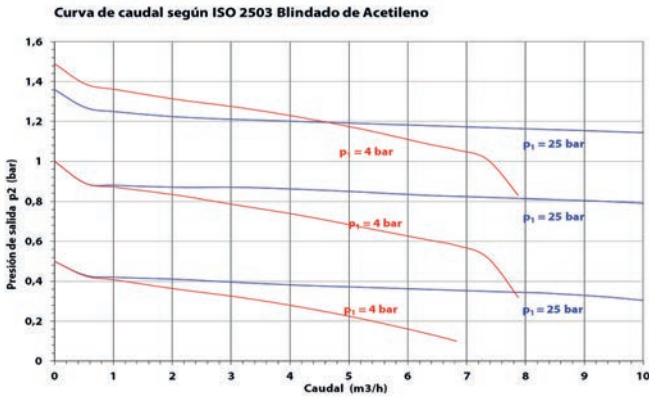

VÁLVULA DE REGULACIÓN ENCAPSULADA

- En los reguladores GCE, la válvula de regulación está en un cápsula protegida por un filtro.
- Garantiza un funcionamiento fiable y una regulación muy estable.
- Gracias a sus canales de salida horizontales, el flujo de gas no influye sobre el funcionamiento de la membrana, sometiéndola a menos esfuerzos y fatiga.
- Capacidad de flujo para cortar hasta 500 mm (20”) o calentar con boquillas de 7000 l/h de propano.

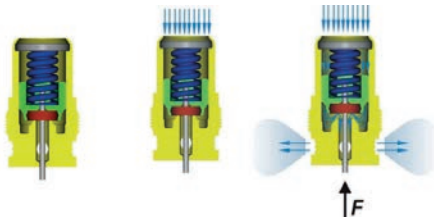

Código	Gas	Presión		Conexión		País
		de Entrada Bar (Psi)	Salida bar (psi)	Entrada	Salida	
0783844	Oxígeno	200 (3000)	10 (145)	CGA540	9/16”UNF	PE, CO, MX, VE, EC
0783842	Propano	20 (290)	4 (58)	CGA510	9/16”UNF	América Latina
0783843	Acetileno	20 (290)	1,5 (22)	CGA510	9/16”UNF	PE, BR, CO, MX, EC
0870066	Acetileno	20 (290)	1,5 (22)	CGA300	9/16”UNF	VE, MX, CARIBE
0870057	Oxígeno	200 (3000)	10 (145)	DIN 6 (W21,8)	G3/8"	CL, BR, UY, AR, MX, EC
0870058	Acetileno	25 (365)	1,5 (22)	DIN 12	G3/8" izq.	CL, UY, AR, MX
0870059	Propano	25 (365)	4 (58)	CGA510	G3/8" izq.	América Latina

ECOSAVER

LA MEJOR DE SU CLASE PARA REDUCIR EL COSTO DEL PROCESO DE SOLDADURA.
AUMENTA LA CALIDAD DE LA SOLDADURA AL BRINDAR PARAMETRO DE FLUJO ESTABLE Y REDUCE EL CONSUMO DE GAS EN PROCESOS MIG, TIG, MAG PARA UNA SOLDADURA MAS EFICIENTE

VENTAJAS

- Reducción del consumo de gas, de hasta el 45% en procesos de soldadura por punto.
- Sin sobrepresión ni soplo de arco al arranque del proceso.
- Caudal constante de 200 bar (3000 psi) a 5 bar (75 psi) de presión de cilindro
- Regulador preciso y estable para un flujo fácil de ajustar en segundos sin necesidad de reajustar.
- De diseño robusto y macizo.
- Producido en europa con bronce de bajo contenido de plomo $CuZn_40Pb_2$ para un producto duradero.
- Permite garantizar soldadura de gran calidad y repetibilidad a un costo controlado.

Tipo de Soldadura	Ahorro de gas
Soldadura de punto	40 - 45 %
Mayor soldadura de punto mas algo de soldadura de cordón	30 - 35 %
Iqual soldadura de punto/cordón	25 - 30 %
Mayor soldadura de cordón	18 - 22 %

Comparativas de consumo según regulador empleado

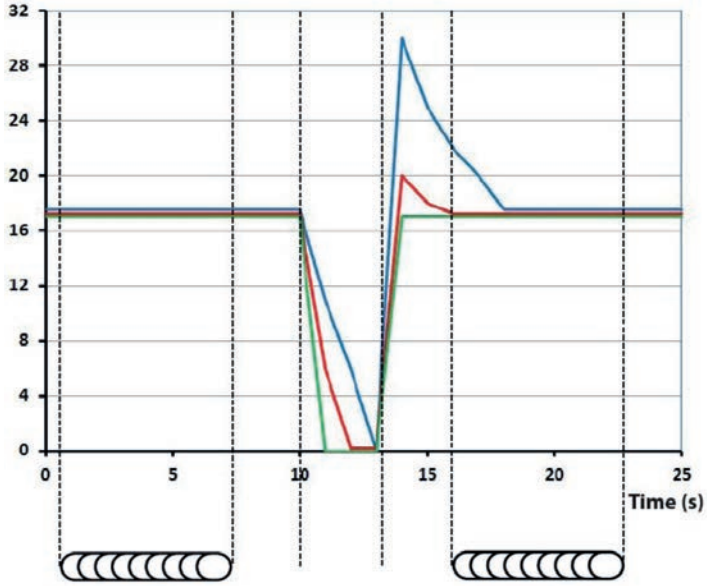

- Regulador sin economizador
- Regulador con economizador GS40F
- Ecosaver o regulador con GS40A

ECOSAVER

El regulador ECOSAVER esta diseñado para aumentar la calidad y repetibilidad en procesos MIG, TIG, MAG además de reducir el consumo de gas.

Comparado con otros dispositivos ahorradores que se conectan a la salida de los reguladores, el ECOSAVER permite garantizar que la función ahorradora este operativa, el caudalímetro de columna indicando el flujo real consumido.

VENTAJAS

Su doble regulación permite una gran precisión y calidad de soldadura.

Mantiene parámetros estables de flujo cual sea la presión de cilindro

Permite evitar el soplo de arco al inicio del proceso, el poro que genera y el sobre consumo que conlleva.

Hace el proceso de soldadura más eficiente y ahorrar hasta un 45 % de gas.

APLICACIONES

Idóneo para soldadura TIG, MIG, MAG , cuando se busca altas calidades de soldadura y una insuperable competitividad de los costo de producción.

Código	Gas	Entrada Bar (Psi)	Flujo	Conexión		País
				Entrada	Salida	
9615600	CO_2	160 (2320)	30 lpm	DIN 6 (W21,8)	G1/4"	UY, AR
9615610LA	CO_2	160 (2320)	30 lpm	CGA320	9/16"UNF	BR, CL, CO, EC, PE, VE
0772156	Ar e inertes**	200 (3000)	30 lpm	G5/8"	G3/8"	ARGENTINA
9615640	Ar e inertes**	200 (3000)	30 lpm	DIN 10 (W24,32)	G3/8"	UY
0772027	Ar e inertes**	200 (3000)	30 lpm	CGA580	9/16"UNF	BR, CL, PE, CO, VE, MX

Los reguladores GCE vienen con tuerca y espiga de salida para manguera de 1/4" (6,3 mm), para otros diámetros o adaptadores a (CGA032), ver página 31. ** Argón, Argón/CO_2 y mezclas de gases inertes.

GS40

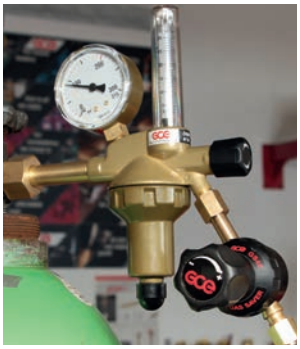

El GS40 es un economizador de argón / CO_2.

Cuando se suelta el gatillo de la antorcha MIG/TIG, el GS40 monitorea la subida de presión en la manguera de alimentación de la máquina y corta el flujo evitando sobre presiones que se liberan cuando se aprieta el gatillo de la antorcha de nuevo.

Se conecta sencillamente a la salida del regulador flujómetro o punto de uso, sin necesidad de modificaciones en su instalación.

Las versiones GS40F son diseñadas para reguladores con manómetro cuenta litros y las versiones GS40A para los reguladores con caudalímetro de columna.

VENTAJAS

Permite evitar el soplo de arco al inicio del proceso y el sobre consumo que conlleva.

Permite ahorrar hasta un 45 % de gas.

APLICACIONES

Idóneo para soldadura MIG cuando los cordones de soldadura son cortos.

GS40A

GS40F

Código	Descripción	Conexiones
F21310009	GS40F N 30	G3/8"H->G3/8"M
F21310008	GS40A N 30	G3/8"H->G3/8"M
F21310011	GS40F N 30	9/16"UNFH->9/16"UNFM
F21310010	GS40A N 30	9/16"UNFH->9/16"UNFM

ACCESORIO

Código	
F21510001	Caudalímetro de control de flujo para la salida de la antorcha.

LLAVE HELIO PARA GLOBOS

ECONOMICO: Globos de látex (sin manómetro, requiere llave para conectar a cilindro)

ESTÁNDAR: Globos de látex (con manómetro y apriete manual a cilindro)

COMBI: Globos de Látex y metálicos (Con manómetro, regulador de presión y apriete manual a cilindro).

0871032

0871030

Código	Descripción	Presión de Entrada Bar (Psi)	Conexión		País
			Entrada	Salida	
0762816	Con manómetro	200 (3000)	Iram2	Globo látex	AR
0762817	Sin manómetro	200 (3000)	Iram2	Globo látex	AR
0762818	Con manómetro y regulador	200 (3000)	Iram2	Globo látex y Met.	AR
0871031	Sin manómetro	200 (3000)	CGA580	Globo látex	América Latina
0871030	Con manómetro	200 (3000)	CGA580	Globo látex	América Latina
0871032	Con manómetro y regulador	200 (3000)	CGA580	Globo látex y Met.	América Latina

RECAMBIO

Código	
548800882151	Boquilla de recambio de regulador para globos de plástico

REGULADOR S2+

Reguladores de doble etapa diseñados para proporcionar estabilidad, y un suministro libre de fluctuaciones, cual sea la presión de entrada o el caudal suministrado.

VENTAJAS

La primera etapa reduce la presión de entrada más del 90% y el gran diafragma de la segunda etapa asegura el suministro de presión estable, con una presión de cierre casi nula.

Los regulados S2+ GCE están fabricados acorde estándares ISO 2503 e ISO 7219 para alcanzar la máxima precisión y seguridad.

APLICACIONES

El S2+ es idóneo para aplicaciones de precisión como abastecimiento de máquinas, pruebas de fibra óptica, regulación eficaz del CO_2 y N_2O y todo gas que tenga tendencia a enfriar durante su descompresión.

Un regulador sobresaliente para aplicaciones donde se requiere una presión estable, sea cual sea el flujo o la presión de cilindro.

Disponemos de versiones con válvula de seguridad canalizable para abastecer las redes de gases industriales y medicinales, como regulador principal o de respaldo.

DIMENSIONES

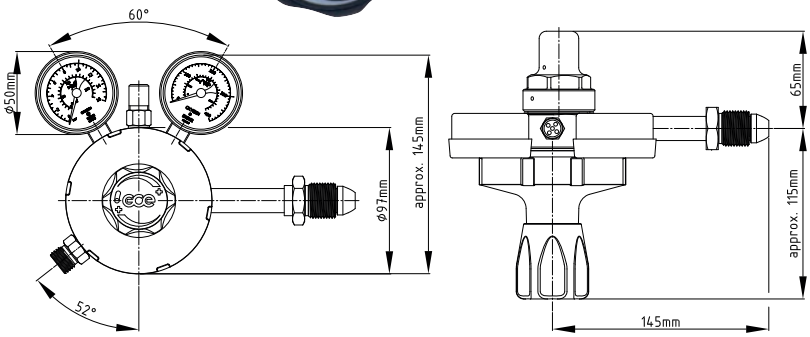

CARACTERÍSTICAS	
Cuerpo de alta presión:	Bronce forjado, químicamente estabilizado y con tratamiento de superficie para proteger de la oxidación en ambientes agresivos.
Tapa de la primera etapa:	Bronce forjado, químicamente estabilizado y pintado con polvo dorado.
Tapa de la segunda etapa:	Aleación de Zinc fundida y con tratamiento anticorrosiva.
Membrana de la 1ra etapa:	Diámetro 40 mm, acero inoxidable preformado.
Membrana de la 2da etapa:	Diámetro 82 mm, neopreno reforzado con fibras.
Válvula de regulación:	Cuerpo de bronce, cierre de PA (primera etapa) cloropreno de alto grado (segunda etapa)
Manómetro:	Diseño de seguridad GCE, reforzado, diam. 50 mm (2"), escala doble Bar (Psi), precisión 2,5 %
Conector de entrada y rosca:	Bronce de bajo contenido de Pb, geometría de acorde a estándar nacional
Válvula de seguridad:	Ubicada en la parte superior del cuerpo de alta presión, inalterable.
Elementos de control:	Volante de regulación imperdible con tope de regulación.

CARACTERÍSTICAS DEL PRODUCTO

Manómetros de 50 mm (2”) de diámetro, con triple escala (Bar, Psi, kPa), sello metal/metal y diseño GCE, reforzado con cajetín forjado.

Cuerpo de alta y media presión forjado con bronce de alta calidad

Información técnica gravada en el cuerpo del regulador

Tratamiento con pintura anticorrosiva en la superficie.

Válvula de alivio ubicada en la parte superior, inalterable por corrosión o manipulación.

Diafragma de segunda etapa de regulación grande para una precisión de regulación inigualable

Volante ergonómico imperdible con tope de regulación para proteger equipos, usuario e instalaciones del uso erróneo y presiones peligrosas..

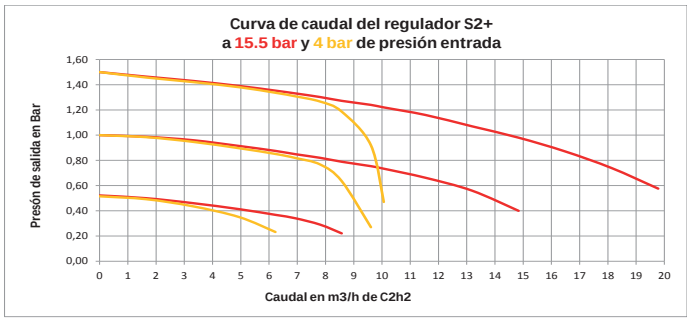

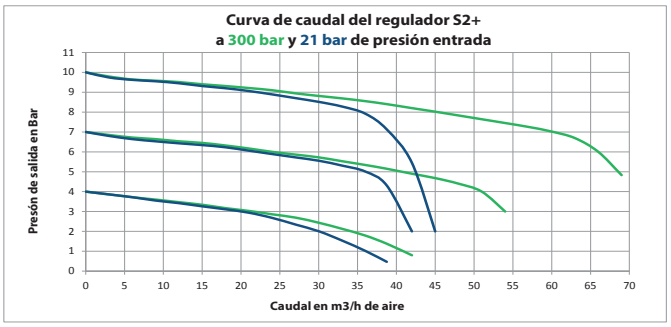

VARIANTES DE PRODUCTO

Código	Gas	Presión		Flujo	Conexión	
		Entrada Bar (psi)	Salida Bar (psi)		Entrada	Salida
0870484	Inertes	200 (2800)	0,2 (3)	-	CGA580	9/16 Unf
0870485	Inertes	200 (2800)	1,5 (22)	5 m^3/h	G5/8” der	G 3/8” der
0772028	Oxígeno	230 (3300)	0-10 (0-145)	30 m^3/h	G5/8” der	G 3/8” der
0772029	Acetileno	25 (360)	0-1,5 (0-20)	5 m^3/h	G5/8” Izq	G 3/8” Izq
0772030	Neutral (Ar/N/He)	230 (3300)	0-10 (0-145)	30 m^3/h	G5/8” der	G 3/8” der
0772031	CO_2	230 (3300)	0-10 (0-145)	30 m^3/h	W 21,8	G 3/8” der
0772032	Argón	230 (3300)	-	3-30 l/min	G5/8” der	G 3/8” der
0772033	CO_2	230 (3300)	-	3-30 l/min	W 21,8	G 3/8” der
0772034	Hidrógeno	230 (3300)	0-10 (0-145)	30 m^3/h	G5/8” Izq	G 3/8” Izq

* Versiones para otros gases, conexiones, presiones, favor consultarnos

REGULADOR JC 600

El JETCONTROL 600 es un regulador industrial de simple etapa para operar con una presión máxima de entrada de 315 bar (4000 psi) y suministrar una presión de salida hasta 206 bar (3000 psi).

VENTAJAS

De diseño robusto, fabricado con materiales de alta calidad, estrictos controles de producción y prueba unitaria, garantizan una alta seguridad de operación incluso con gases de moléculas pequeñas (como el helio o hidrógeno) en presiones muy altas.

Los componentes claves del regulador se han seleccionado para proporcionar un dispositivo fiable y seguro para la manipulación de altas presiones o como primera etapa de regulación en redes industriales.

Su cuerpo mecanizado de bronce con bajo contenido de plomo y alta resistencia (CuZn40Pb2) garantiza un producto estable.

Los manómetros extra seguros con cajetín estampados permiten tener precisión en el ajuste.

Su doble membrana de acero inoxidable preformada brinda seguridad.

Su filtro metálico y válvula de regulación garantizan un regulador duradero y asegura operaciones libres de problemas.

APLICACIONES

- Pruebas hidráulicas
- Llenado de extintores
- Refinerías y procesos industriales donde se necesita altas presiones
- Pruebas de estanqueidad
- Primera etapa de regulación
- Trasvase de O_2 a 2000 psi
- Llenado de neumáticos de aeronaves.

CARACTERÍSTICAS	
Cuerpo de alta presión:	Bronce de alta resistencia, químicamente estabilizado y esmaltado.
Cuerpo de baja presión:	Bronce químicamente estabilizado y esmaltado.
Diafragma:	Doble membrana, Diámetro 40 mm, acero inoxidable pre-formado.
Válvula interna:	Cuerpo de bronce, cierre con PA de alto grado.
Manómetros:	Diseño seguro, manómetro 50 mm (2") sellado, escala en bar, precisión de 2,5 %
Conector de entrada y tuerca:	Bronce de alta resistencia, Geometría cumpliendo el estándar nacional.
Válvula de seguridad:	Solo para versiones de media presión.
Ajuste de presión:	Barra en forma de T de acero inoxidable.

DIMENSIONES

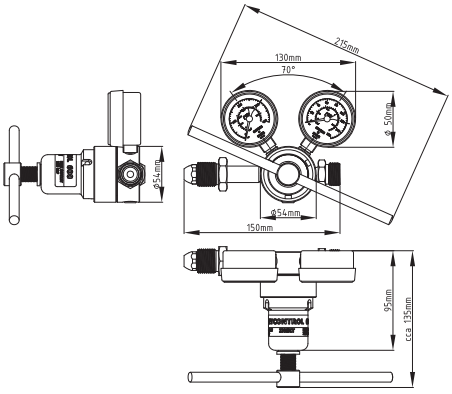

CARACTERÍSTICAS DEL PRODUCTO

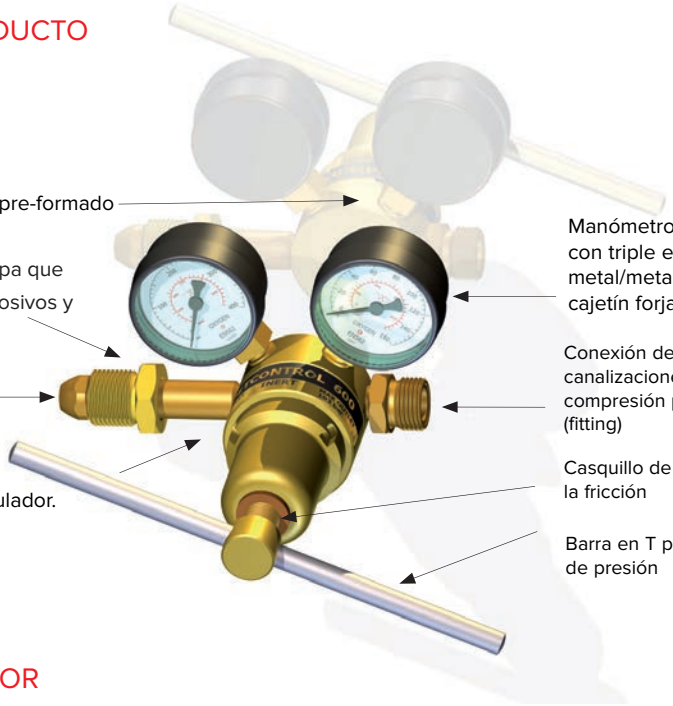

Doble diafragma de acero inoxidable pre-formado

Tratamiento de superficie de doble capa que protege ante ambientes salinos y corrosivos y alarga su vida útil y su prestancia.

Conector de entrada con filtro de bronce sinterizado de 50µm

Información técnica marcada en la superficie lateral del regulador.

Manómetros de 50 mm (2”) de diámetro, con triple escala (Bar, Psi, kPa), sello metal/metal y diseño GCE, reforzado con cajetín forjado.

Conexión de salida a soldar a canalizaciones o con racores de compresión para tubo de 1/4” (fitting)

Casquillo de bronce para reducir la fricción

Barra en T para un fácil ajuste de presión

PARÁMETROS DEL REGULADOR

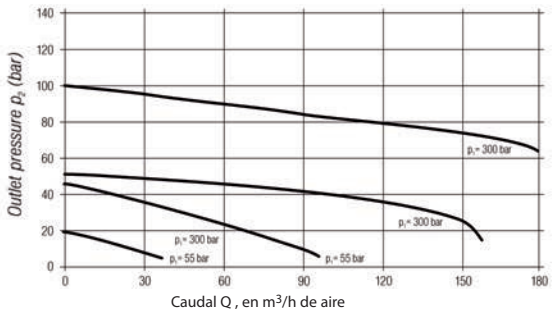

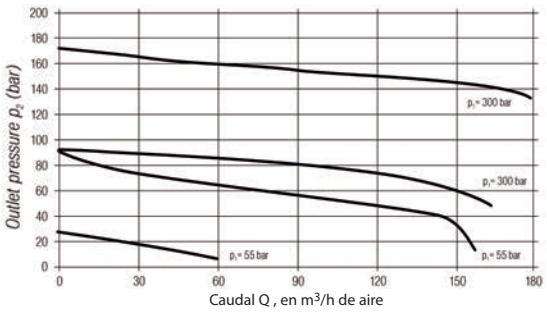

VARIANTES DEL PRODUCTO

Código	Gas	Presión		Conexión		País
		de Entrada Bar (psi)	de Salida Bar (psi)	Entrada	Salida	
0762532	Inertes	230 (3335)	206 (3000)	DIN 6 (W21,8)	DIN 6 (W21,8)**	Manifold
0762569	Inertes	230 (3335)	103 (1500)	DIN 6 (W21,8)	DIN 6 (W21,8)	Manifold
0762568	Inertes	230 (3335)	50 (725)	DIN 6 (W21,8)	G1/4".M	Manifold
0762530	Inertes	230 (3335)	206 (3000)	DIN 10 (W24,32)	DIN 6 (W21,8)	UY, CL
0762557	Inertes	230 (3335)	103 (1500)	DIN 10 (W24,32)	DIN 6 (W21,8)**	UY, CL
0766019	Inertes	230 (3335)	206 (3000)	IRAM3	DIN 6 (W21,8)**	AR
0762563	Inertes	230 (3335)	206 (3000)	CGA580	1/4-18 NGT.M	PE,CL,BR,CO,MX,EC,CARIBE
0762523	O_2	230 (3335)	206 (3000)	DIN 6 (W21,8)	DIN 6 (W21,8)**	CL,BR,UY,AR,MX
0762528	O_2	230 (3335)	206 (3000)	CGA540	DIN 6 (W21,8)**	PE,CO,MX,VE,EC,CARIBE
0762552	O_2	230 (3335)	28 (400)	DIN 6 (W21,8)	DIN 6 (W21,8)**	CL,BR,UY,AR,MX
0762522	Aire	230 (3335)	206 (3000)	G5/8"	DIN 6 (W21,8)**	UY, CL

** Version con kit de salida con tuerca y conector de bronce a soldar a tubo (8/13 mm)

REGULADOR CR60

El regulador de gran caudal CR-60 tiene considerablemente mayor capacidad que otros reguladores comunes y están diseñados para usarse cuando grandes flujos de gas son requeridos.

VENTAJAS

El gran diafragma separado físicamente del flujo principal de gas proporciona al regulador un rendimiento sobresaliente, excelentes parámetros de regulación e estabilidad y alta resistencia al congelamiento y fatiga.

Su cuerpo de bronce robusto, combinado con el conector de entrada de acero inoxidable predeterminan el regulador CR-60 para aplicaciones de servicio pesado incluso en ambientes industriales fuertes. Todos los reguladores CR-60 están equipados con dispositivos de seguridad o alivio ensamblados independientemente y probados unitariamente antes de ser enviados.

APLICACIONES

- Manifold de alto caudal
- Prueba de grandes capacidades
- Oxicorte de gran espesor o con varios sopletes
- Llenado de neumáticos de obras públicas
- Abastecimiento de máquinas láser
- Suministro de gas a talleres

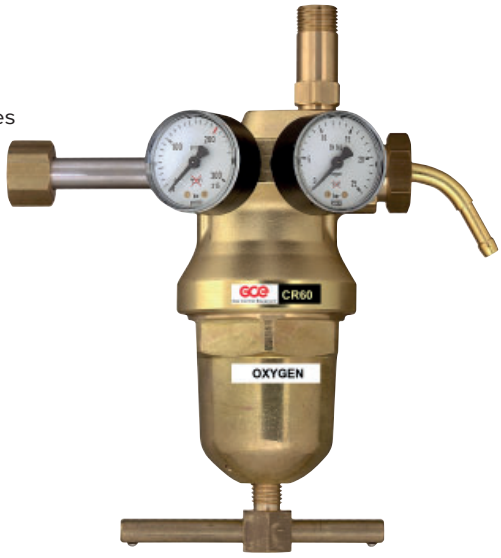

CARACTERÍSTICAS	
Cuerpo de alta presión:	Bronce forjado, estabilizado químicamente y electropulido.
Cuerpo de baja presión:	Bronce forjado, estabilizado químicamente y electropulido.
Diafragma:	Doble capa reforzada de Butilo, NBR o Cloropreno según gas Pistón para versiones de alta presión.
Válvula interna:	Cuerpo de acero inoxidable asiento de con PTFE de alto grado.
Manómetros:	Diseño seguro, manómetros de 50 mm (2") y precisión de 2.5%
Conector de entrada y tuerca:	Conexiones de acero inoxidable con filtro de gran capacidad.
Válvula de seguridad:	De bronce, canalizable para las versiones para manifold.
Ajuste de presión:	Barra en forma de T de acero inoxidable, ajustador de presión en Bronce con casquillo antifricción de bronce.

DIMENSIONES

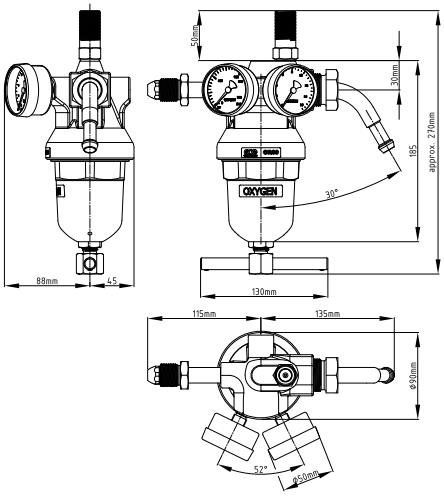

CARACTERÍSTICAS DEL PRODUCTO

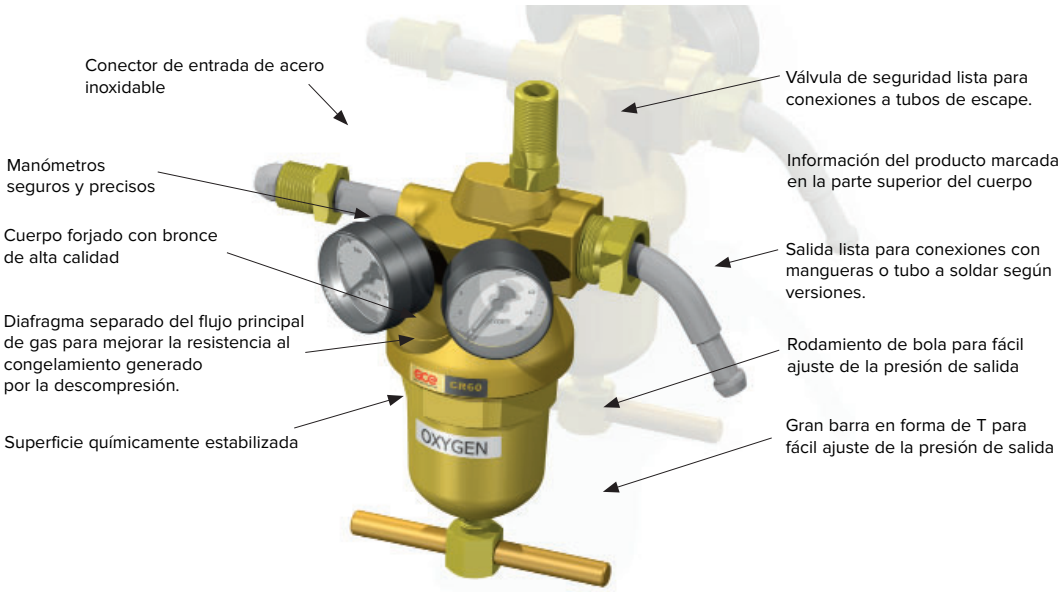

PARÁMETROS DEL REGULADOR

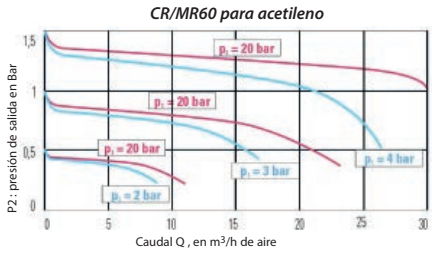

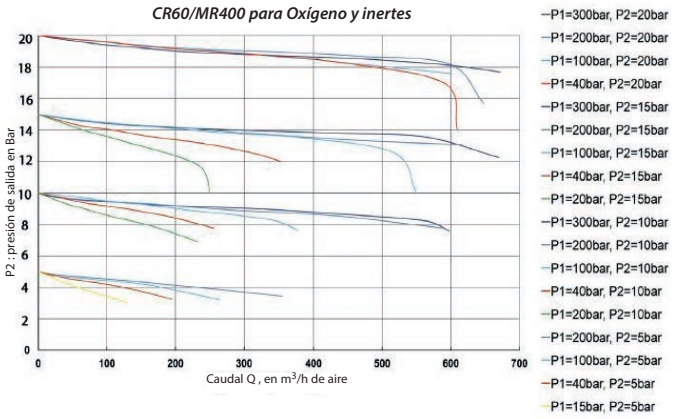

VARIANTES DEL PRODUCTO

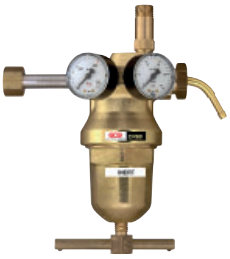

Código	Gas	Presión		Conexión		País
		de Entrada Bar (psi)	de Salida Bar (psi)	Entrada	Salida	
0762909	O_2	200 (3000)	15 (220)	CGA540	Manguera	PE,CO,MX,VE,EC,CARIBE
0762308	O_2	200 (3000)	15 (220)	DIN 6 (W21,8)	Manguera	CL,BR,UY,AR,MX
0762310	Inertes	200 (3000)	15 (220)	DIN 10 (W24,32)	Manguera	CL,UY
0762323	O_2	200 (3000)	15 (220)	DIN 6 (W21,8)	TUBO Ø 18 mm/23,7 mm	CL,BR,UY,AR,MX
0762321	Acetileno	25 (365)	1,5 (20)	DIN 12	TUBO Ø 18 mm/23,7 mm	Manifold
0762325	Acetileno	25 (365)	1,5 (20)	DIN 1 (W21,8 Izq.)	TUBO Ø 18 mm/23,7 mm	Manifold
0762305	H_2	200 (3000)	15 (220)	DIN 1 (W21,8 Izq.)	TUBO Ø 18 mm/23,7 mm	Manifold
0762306	Inertes	200 (3000)	15 (220)	DIN 6 (W21,8)	TUBO Ø 18 mm/23,7 mm	Manifold
0762382	Inertes	200 (3000)	20 (300)	DIN 6 (W21,8)	TUBO Ø 18 mm/23,7 mm	Manifold
0762931	Inertes	200 (3000)	20 (300)	DIN 6 (W21,8)	G1/2"M.	Manifold
0762330	Inertes	200 (3000)	50 (750)	DIN 6 (W21,8)	TUBO Ø 18 mm/23,7 mm	Manifold

PROTECTOR DE MANÓMETRO

Protectores de goma auto extinguible para proteger los manómetros de posibles roturas y choques ligeros.

Permite proteger sin inversión su seguridad, evitando fugas costosas y peligrosa, incrementando la calidad del trabajo, al tener parámetros de ajuste ciertos.

Código	Tipo	Para manómetros
321814215000P	Protector simple	63 mm (2 1/2“)
273113053979P	Protector simple	50 mm (2“)
14008289	Protector doble	63 mm (2 1/2“)
A301040P	Protector doble	50 mm (2“)

CALENTADOR

Calentador de alta presión (para hasta 200 bar o 3000 Psi de presión de cilindro), con cuerpo y conexiones de bronce, se ubica entre el cilindro y el regulador.

VENTAJAS

Fabricado en Europa, sus años de servicio y las miles de unidades fabricadas año tras año nos permiten garantizar un producto de gran robustez y fiabilidad sin igual.

Su circuito intercambiador de calor permite un consumo eléctrico mínimo (25W) para calentamiento eficaz del CO_2 y sus mezclas, sin sobre calentamiento del regulador, de su membrana y empaques.

Se conecta al la red eléctrica con tensiones máximas de 230V (50/60 Hz), se suministra con 2 metros de cable.

Código	Tipo	Para manómetros
D0012402	Calentador 25W 220V CO_2	DIN 6 (W21,8)
0764823	Calentador 25W 220V CO_2	CGA320

* Para calentadores de más potencia para manifold y redes, consultamos o ver nuestro catalogo industrial y de instalaciones centralizadas.

RECAMBIOS PARA REGULADORES

Código	Descripción	Conexiones	Material	Lote
9425770	Sello de Conexión de entrada CO_2	CGA320	Zytel	x50
9414851	Sello de Conexión de entrada O2 DIN6	(W21,8)	Zytel	x50
14016927P	Sello de Conexión de entrada O2 Medi-	(W21,8)	Nylon (PA66)	x100
B761239	Sello de Conexión de entrada O_2	DIN 6 (W21,8)	Aluminio	x100
B761240	Sello de Conexión de entrada C_2H_2	DIN 12 (R3/4”)	Zytel	x100

* Recomendamos utilizar sellos originales para garantizar la compatibilidad con los gases y la seguridad de los operarios. Para refacciones y reparaciones, los recambio más comunes están al final de nuestro catalogo industrial, consúltenos para conocer el centro de servicio autorizado más cercano.

DUPLICADORES DE SALIDA DE REGULADORES Y PUNTOS DE USO CON VÁLVULAS

Para conectar 2 sopletes o máquinas a la salida de un regulador, con válvulas de cierre a cada salida.

Código	Descripción	Conexiones	Gas
14008167	Racor doble con válvulas O_2	G1/4“ H->G1/4“ M	O_2 e Inertes
14008166	Racor doble con válvulas O_2	G3/8“H->G3/8“ M	O_2 e Inertes
14008168	Racor doble con válvulas Gas	G3/8“Izq H -> G3/8“ M	Combustibles

DUPLICADORES DE SALIDA DE REGULADORES PARA ROTAMETROS

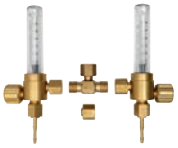

Para duplicar las salida de reguladores o punto de uso y conectar 2 rotametros ajustables independientemente.

Código	Descripción	Gas
202011131	T de acoplamiento de flujometro G3/8"H -> 2xG/8" M	Ar/CO_2 y mezclas

DUPLICADORES DE ARRESTADORES DE LLAMA

Para duplicar el flujo suministrado y abastecer debidamente los sopletes en aplicaciones de corte grueso o calentamiento fuerte.

Código	Tipo	Conexiones	Gas	Envase con
203010736	2×FR34 o SG5	G3/8“ Izq H -> G3/8“ Izq M	63 mm (2 1/2“)	Entrada y Salida
203010737	2×FR34 o SG5	G3/8“ H -> G3/8“ M	50 mm (2“)	Entrada y salida
9418740	2×FR91	1×G3/4“ H -> 2×G1/2“ M	63 mm (2 1/2“)	Entrada
9418750	2×FR91	2×G1/2“ M -> 1×G3/4“ H	50 mm (2“)	Salida

ORDEN DE COMPRA

Email: sales.pa@gcegroup.com

Página n°_____de____.

Nombre de la Empresa:

Contacto:

N° de cliente GCE:

Dirección de entrega:

Fecha:

Teléfono:

Email:

Envío:

- Marítimo
- Aéreo

CÓDIGO	CANTIDAD	DESCRIPCIÓN	PRECIO

LA CALIDAD GCE

CALIDAD PARA APLICACIONES SEGURAS

La seguridad es nuestra primer prioridad y es para nosotros esencial para una eficiencia del funcionamiento y del costo de las operaciones de nuestros clientes. Nuestras amplias gamas de productos y soluciones están reconocidos por sus altos niveles de seguridad y calidad y su consistencia en los 5 continentes por generaciones de usuarios. Nuestro amplio portafolio de productos corresponde a una gran variedad de aplicaciones y mercados que servimos, siempre pensando que detrás de una aplicación eficiente, hay un usuario seguro. Asegurar una seguridad sin compromiso conlleva a una complejidad de técnica y necesidad de extensas pruebas antes introducir a los mercados nuevos modelos.

Todos los productos son probados en nuestros laboratorios de investigación en Europa y muchos de ellos son probados y certificados en renombrados laboratorios externos, Institutos de Prueba, organismos certificadores, para pleno cumplimiento de normas y estándares vigentes.

CUMPLIMENTO DE LAS NORMAS Y ESTÁNDARES

Además de la certificación de nuestra empresa acuerdo al estándar de calidad ISO 9001-2003, nuestros productos están probados y certificados por BAM, BSI, DET NORSKE VERITAS, US DOT, UL, CEN, DIN y SIS entre otras. Todas nuestros productos para gases medicinales y aplicaciones terapéuticas llevan el estricto marcado CE y varias unidades han sido aprobados de conformidad con la norma ISO 14000 para el medio ambiente. Nuestro equipo de I+D participa en los comités normativos y asociaciones profesionales para dar nuestro aporte a la profesión y estar siempre un paso adelante en la evolución de las normas. Estamos también auditados, certificados y referenciados por muchos de nuestros socios comerciales, OEM y clientes para los cuales nuestros productos es un elemento clave y crítico en el desarrollo de sus actividades.

OFICINAS REGIONALES

EUROPA

REPÚBLICA CHECA
FRANCIA
ALEMANIA
HUNGRIA
ITALIA
POLONIA
PORTUGAL
ROMANIA
ESPAÑA
SUECIA
REINO UNIDO E IRLANDA

AMERICA

LATIN AMERICA
MEXICO
USA

ASIA

CHINA
INDIA
RUSIA
EMIRATOS ÁRABES UNIDOS

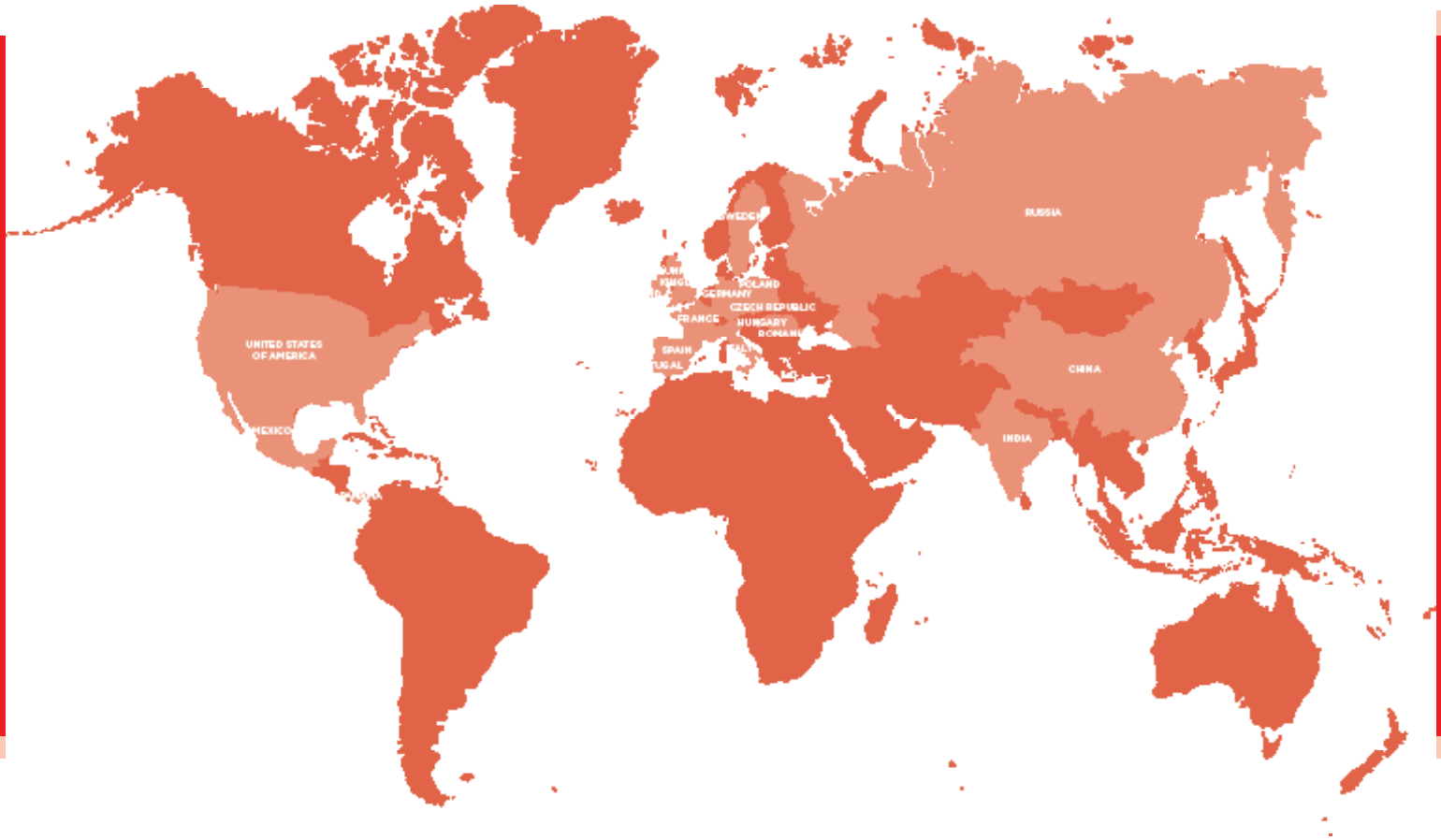

visit: www.gcegroup.com

Gas Control Equipment

GCE Latín America
america.latina@gcegroup.com
www.gcegroup.com

Ciudad de Panamá
Tel: +507 317 61 68

Art. CATIGEPL2020. Edition1/2020, Alterations are subject to change without notice. 20062018hh © GCE 2020